ELEKTRO-MET

Katalog

E N E R G E T Y K A

w w w . e l e k t r o - m e t . c o m

CERTYFIKAT

Przyznany organizacji:

ELEKTRO-MET
Wojciech Morzyński

ul. Boczna 6, Zamość
89-200 Szubin

Biuro Certyfikacji Systemów Zarządzania Polskiego Rejestru Statków S.A., al. gen. Józefa Hallera 126, 80-416 Gdańsk, zaświadcza, że System Zarządzania Jakością wyżej wymienionej organizacji został oceniony i stwierdzono jego zgodność z wymaganiami:

ISO 9001:2015

Zakres certyfikacji:

PROJEKTOWANIE I WYKONAWSTWO PRZETWÓRSTWA TWORZYW I OBRÓBKI METALI

Pierwsze wydanie Certyfikatu: **23.06.2006**

Certyfikat jest ważny do: **07.06.2021**

Nr Certyfikatu: **NC-1444**

Gdańsk, 08.06.2018

AC 014
QMS

Jacek Papiński

ASORTYMENT

ZACISK PRZEKŁUWAJĄCY JEDNOSTRONNIE Zp1 16/95....5
ZACISK PRZEKŁUWAJĄCY JEDNOSTRONNIE DO ODGROMNIKA ZP1 ODGR 16/95....5
ZACISK ODGAŁĘŹNY PRZEKŁUWAJĄCY DWUSTRONNIE ZP11....6
POKRYWA IZOLACYJNA - PZP....6
ZACISK DWUSTRONNIE PRZEBIJAJĄCY IZOLACJĘ P4....7
ZACISK DWUSTRONNIE PRZEBIJAJĄCY IZOLACJĘ P60....7
ZACISKI AL-CU 6/35, 10/50....8
ZACISKI PRĄDOWY AL. 6/35, 10/50....8
GROT UZIOMU....8
ZACISK KRZYŻOWY....8
ZACISKI ŚRUBOWO-KABŁĄKOWE ZSK 2411, 2421, 2431....9
ZACISKI PĘTLICOWE ZUP 10/16, 25/35, 50/70, 95/120....9
UCHWYT KRAŃCOWY (ODCIĄGOWY) UP4x16/35, UP2x16/35....10
UCHWYT KRAŃCOWY (ODCIĄGOWY) UP4x35/95....10
UCHWYT KRAŃCOWY (ODCIĄGOWY) UP4x25/35, UP4x35/70, UP4x70/120....11
UCHWYT KRAŃCOWY (ODCIĄGOWY) UP2x25/35....12
UCHWYT PRZELOTOWO-UNIWERSALNY UPU-T 16/120....13
UCHWYT PRZELOTOWO-NAROŻNY UPN....14
UCHWYT WYSIĘGNIKA UWL....14
UCHWYT WYSIĘGNIKA NA SŁUP EPV - UWEPV 2xM10....15
UCHWYT WYSIĘGNIKA NA SŁUP EPV PODWÓJNY - UWEPV 4xM10....15
UCHWYT WYSIĘGNIKA UWT....16
UCHWYT WYSIĘGNIKA UWTS....16
UCHWYT WYSIĘGNIKA FI 48 Z ODSADZENIEM UWO....17
UCHWYT WYSIĘGNIKA FI 48 NAŚCIENNY....17
OBEJMA WYSIĘGNIKA NA SŁUP EPV....18
KŁÓDKA ENERGETYCZNA....19
KLUCZ DO KŁÓDKI ENERGETYCZNEJ....19
UCHWYT NA RURĘ Z HAKIEM URH FI 48, URH FI 60....19
HAK PŁYTKOWY H1, H2 (SŁUP OKRĄGŁY)....20
HAK PŁYTKOWY NAŚCIENNY HP12, HP16, HP20....20
HAK NAKRĘTKOWY HN12, HN16, HN20....20
HAK NAKRĘTKOWO-DYSTANSOWY HND16, HND20....21
ŚRUBOWY ŁĄCZNIK ROZPOROWY SŁR12/250, SŁR12/300, SŁR16/200....21
ŚRUBA HAKOWA....22
BEZPIECZNIK NAPOWIETRZNO-SŁUPOWY IZOLOWANY BNS 25A, BNS 63A....23
IZOLATOR WSPORCZY IO4, IO8....23
UCHWYT KABLA IZOLOWANY UKI0, UKI1, UKI2, UKI3....24
UCHWYT UKI Z PODSTAWĄ NA SŁUP EPV....25
UCHWYT UKI Z PODSTAWĄ NA DŁUP TYPU ŻN Z ODSADZENIEM....26
UCHWYT UKI - WYKONANIE SPECJALNE....27
UCHWYT DYSTANSOWY NA SŁUP TYPU ŻN UD/ŻN....28
UCHWYT DYSTANSOWY NA SŁUP TYOU EPV UD/EPV....29
UCHWYT DYSTANSOWY NA SŁUP TYPU EPV PODWÓJNY....29
UCHWYT DYSTANSOWY Z TAŚMĄ I ZAPINKĄ UDZT....30

BEZPIECZNIK NAPOWIETRZNY OŚWIETLENIA BNO-1, BNO-2....31
BEZPIECZNIKOWE ZŁĄCZE FAZOWE BZF....32
ZŁĄCZE FAZOWE ZF....33
ZŁĄCZE ZEROWE ZZ....33
ZESPÓŁ MOCOWANIA ROZŁĄCZNIKA - RSA....34
WIESZAK ŚRUBOWO-KABŁĄKOWY....35
ŁĄCZNIK ORCZYKOWY DWURZĘDOWY....35
ŁĄCZNIK PRZEDŁUŻAJĄCY DWUWIDALSTY....36
ŁĄCZNIK JEDNOWIDLASTY....36
STOJAKI ODSTĘPOWE....37
KONSTRUKCJA MOCOWANIA ROZŁĄCZNIKA PEK43, PEK49....37
WYSIĘGNIK DO LAMP OŚWIETLENIOWYCH....39
POPRZECZNIK....41
KLIN....41
ROZPORA....42
OBEJMA....42
POPRZECZNA PRZELOTOWA....42
TRZON KABŁĄKOWY TKS....43
KONSTRUKCJA Z HAKIEM....44
KONSTRUKCJA MOCNA NA OBEJMIE....44
KONSTRUKCJA MOCNA....44
OBEJMA OB....44
OBEJMA USTOJU OU....44
POZOSTAŁE PRODUKTY....47

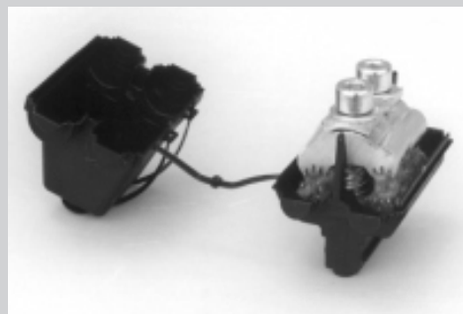

ZACISK PRZEKŁUWAJĄCY JEDNOSTRONNIE ZP1 16/95

Zacisk jednostronnie przekłuwający ZP 16/95 przeznaczony jest do połączeń przewodów typu AsXSn z nieizolowanymi przewodami AL o przekrojach 16 do 95 mm kwadrat.

MONTAŻ:
Nożem monterskim odciąć niepotrzebne przewężki, dopasowując się do odpowiedniej grubości przewodów. Otworzyć obudowę z tworzywa sztucznego, poluzować śruby zacisku do rozchylenia się szczęk na grubość łączonych przewodów. Przewody ułożyć w rozwartych szczękach i dokręcić kluczem dynamometrycznym z siłą 20 Nm, zamknąć obudowę. Zacisk montować tak, aby otwory spustowe wody kondensacyjnej były u dołu.

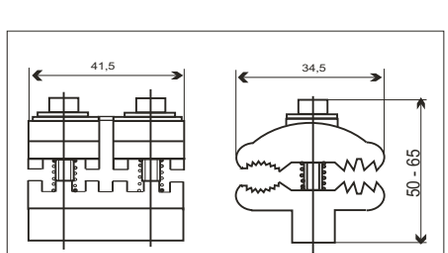

TYP	Przekrój przewodu AsxSn (mm2)	Przekrój nieizolow. przewodu AL (mm2)	Moment dokręcenia śruby M8 (Nm)	Masa (g)	Wymiary główne (mm)
ZP 1 16/95	16-95 AL	16-95 AL	20	200	75x50x75

POSIADAMY RÓWNIEŻ W SPRZEDAŻY ZACISKI PRZEKŁUWAJĄCE JEDNOSTRONNIE POD ODGROMNIK (ZP1 ODGR)

ZACISK ODGAŁĘŹNY PRZEKŁUWAJĄCY DWUSTRONNIE ZP 11 16/95

Zacisk Zp11 przeznaczony jest do połączeń przewodów linii zasilającej z przewodami linii odgałęźnych, np. przyłącza, bezpiecznika oświetlenia.

MONTAŻ:
Nożem monterskim odciąć niepotrzebne przewężki, dopasowując się do odpowiedniej grubości przewodów. Otworzyć zaślepkę górnej obudowy z tworzywa sztucznego, poluzować śruby zacisku do rozchylenia się szczęk na grubość łączonych przewodów. Wsunąć przewody pomiędzy szczęki i dokręcić z siłą 22 Nm. Zacisk nie wymaga czyszczenia, jest nasmarowany pastą stykową. .
.
.

TYP	Przekrój przewodu AsxSn (mm2)	Moment dokręcenia śruby M8 (Nm)	Masa (g)	Wymiary główne (mm)
Zp11 16/95	16-95 AL	22	200	75x50x75

POKRYWA IZOLACYJNA - PZP

Pokrywa izolacyjna PZP może być zastosowana do osłony zacisków prądowych AL6-35, AL10-50, AL'CU 6-35 itp. przed niszczącym wpływem warunków atmosferycznych.

ZACISK PRZEBIJAJĄCY IZOLACJĘ P4, P60

WODOSZCZELNE

P60

P4

Typ zacisku	Przewód główny Al, CU [mm^2]	Przewód odgałęźny Al. CU [mm^2]	Moment dokręcenia śruby [Nm]	Wielkość klucza
P4	6-95	1,5 - 6	6	10
P60	16-120	16-95	14	13

CECHY ZACISKÓW:

Prawidłowy moment dokręcenia zacisku zapewniony przez samozry-walną główkę śruby; **montaż bez klucza dynamometrycznego.**
Śruba skręcająca posiada potencjał zerowy; elementy zacisku będące pod napięciem odizolowane od śruby .
Zapewniona szczelność połączenia /próba 6 kV pod wodą/; **możli-wość dowolnego usytuowania zacisku.**
Zaciski przeznaczone do pracy na przewodach Al. i CU. Za wyjątkiem zacisków, przy których dopisany jest skrót Al., co oznacza pracę tylko na AL...
Zacisk wykonany z materiałów odpornych na korozję oraz promienio-wanie UV
Zacisk posiada kapturek uszczelniający i izolujący końcówkę przewodu odgałęźnego.
Prosty demontaż Zacisku.
Zacisk posiada zabezpieczenie przed całkowitym rozkręceniem pod-czas montażu

ZACISK AL-CU
AL/CU 6/35, AL/CU 10/50

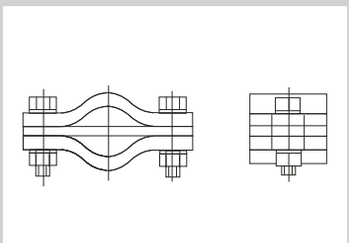

Zaciski Al-Cu przeznaczone sa do laczenia przewodów aluminiowych z miedzianymi.

ZACISKI PRĄDOWE AL
6/35, 10/50

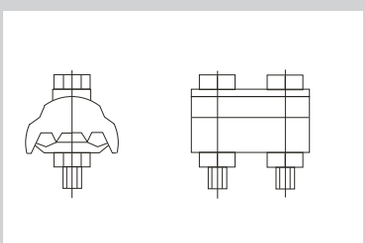

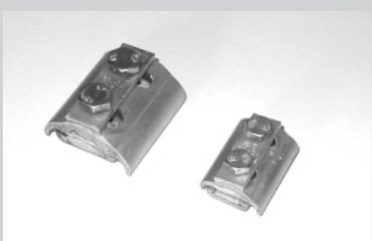

Zaciski AL przeznaczone są do łączenia przewodów aluminiowych napowietrznych linii energetycznych.

GROT UZIOMU

Utwardzany,
ma za zadanie ułatwić podrążanie uziomów w twardych gruntach

ZACISK KRZYŻOWY

do łączenia pręta uziemiającego cynkowanego z bednarką cynkową o maksymalnej szerokości 35 mm.

ZACISKI ŚRUBOWO-KABŁĄKOWE ZSK 2411, 2421, 2431

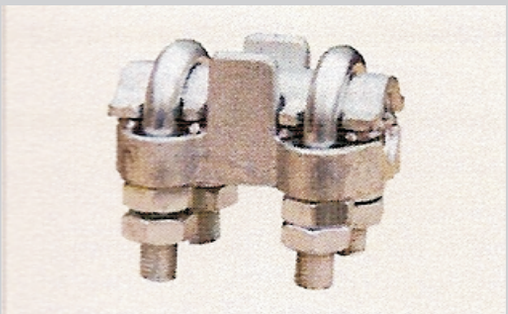

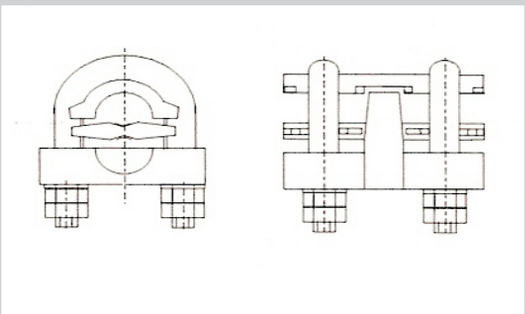

Zaciski śrubowo-kabłąkowe przeznaczone są do łączenia przewodów aluminiowych lub stalowo-aluminiowych, do zamykania pętli na izolatorach stojących i uchwytach odciągowych.

ZACISKI PĘTLICOWE ZUP 10/16, 25/35, 50/70, 95/120

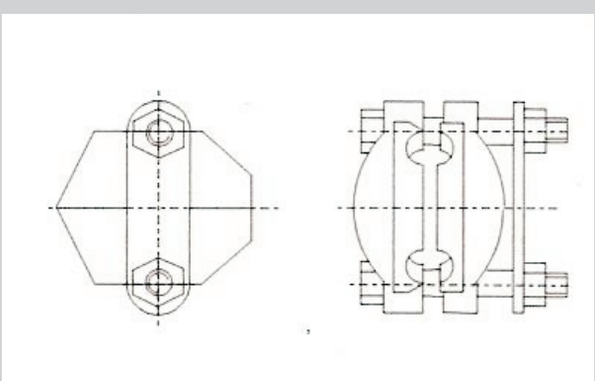

Zaciski pętlicowe przeznaczone są do zamykania pętli na izolatorach stojących.

UCHWYT KRAŃCOWY (ODCIĄGOWY) UP 4X16/35, UP 2X16/35

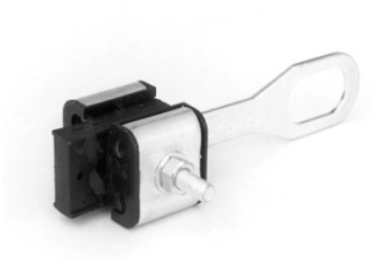

UP 4x16/35

UP2x16/35

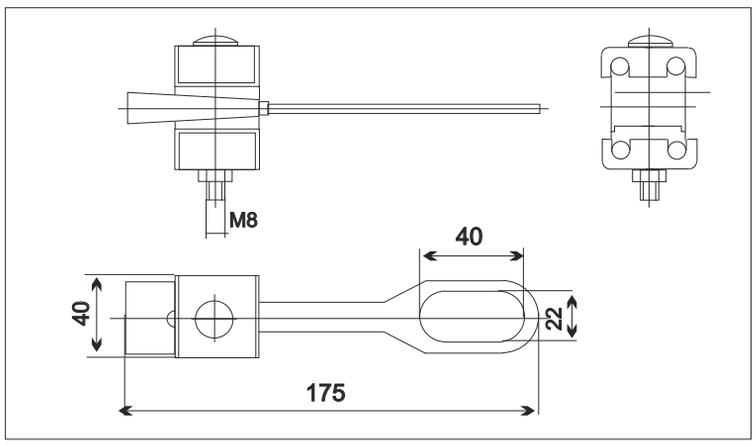

TYP	Przekrój przewodu AsxSn (mm2)	Moment dokręcenia śruby M8 (Nm)	Obciążenie znamionowe (KN)	Obciąż. Niszcz. (KN)	Masa (g)	Wymiary główne (mm)
UP4x16/35	4x(16do35)	25	4,3	10,72	205	175x40
UP2x16/35	2x(16do35)	25	2,16	5,36	175	175x40

Uchwyty serii UP przeznaczone są do mechanicznego mocowania przewodu typu AsXsn, np. przyłącza za pośrednictwem haków do słupa i budynku.
Montaż uchwytów polega na poluzowaniu śrub do momentu uzyskania maksymalnego rozwarcia szczęk, a następnie należy ułożyć przewody w rowkach i dokręcić śruby z siłą podaną dla danego typu (dane w tabelach).

UCHWYT KRAŃCOWY (ODCIĄGOWY) UP 4X35/95

UP4x35/95

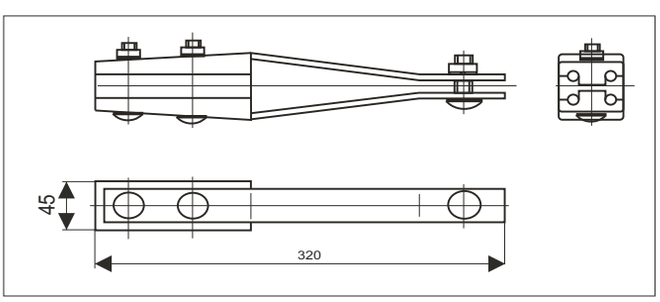

Uchwyty serii UP przeznaczone są do mechanicznego mocowania przewodu typu AsXSn, np. przyłącza za pośrednictwem haków do słupa i budynku

TYP	Przekrój przewodu AsxSn (mm2)	Moment dokręcenia śruby M8 (Nm)	Obciąż. Znamionowe (KN)	Obciąż. Niszcz. (KN)	Masa (g)	Wymiary główne (mm)
UP4x 35/95	4x35mm2 4x50mm2 4x70mm2 4x95mm2	40 40 40 40	6,3 9,0 9,8 13,3	15,75 22,5 24,5 33,25	1200 1200 1200 1200	320x45 320x45 320x45 320x45

Montaż uchwytów polega na poluzowaniu śrub do momentu uzyskania maksymalnego rozwarcia szczęk, a następnie należy ułożyć przewody w rowkach i dokręcić śruby z siłą podaną dla danego typu (dane w tabelach).

UCHWYT KRAŃCOWY (ODCIĄGOWY)
UP 4X25/35, UP 4X35/70, UP 4x70/120

Up 4x70/120

Up 4x35/70

Up 4x25/35

Uchwyty stosowane są w systemach izolowanych elektro-energetycznych przewodach napowietrznych. Służą do zamocowania tych przewodów do ścian budynków i słupów za pomocą standardowych haków.
Części plastikowe wykonane są z tworzywa odpornego na niskie temperatury oraz promieniowanie UV, natomiast części metalowe są cynkowane ogniowo.

TYP	Przekrój przewodu AsxSn (mm2)	Moment dokręcenia śruby M10 (Nm)	Obciąż. Znamionowe (KN)	Obciąż. Niszcz. (KN)	Masa (G)	Wymiary główne (mm)
UP4x25/35	4x(25do35)	44	6,3	15,75	440	201x60
UP4x35/70	4x(35do70)	44	9,8	24,5	900	300x75
UP4x70/120	4x(70do120)	44	15	37,5	1280	370x90

UCHWYT KRAŃCOWY (ODCIĄGOWY)
UP 2X25/35,

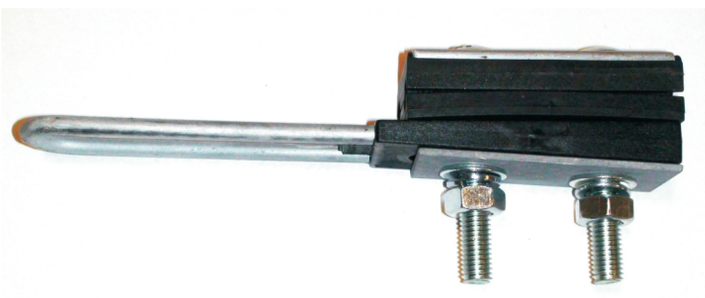

Up 2x25/35

Uchwyty stosowane są w systemach izolowanych elektro-energetycznych przewodach napowietrznych. Służą do zamocowania tych przewodów do ścian budynków i słupów za pomocą standardowych haków.
Części plastikowe wykonane są z tworzywa odpornego na niskie temperatury oraz promieniowanie UV, natomiast części metalowe są cynkowane ogniowo.

TYP	Przekrój przewodu AsxSn (mm2)	Moment dokręcenia śruby M10 (Nm)	Obciąż. Znamion. (KN)	Obciąż. Niszcz. (KN)
UP2x25/35	2x(25do35)	44	3,2	7,92

UCHWYT PRZELOTOWY UNIWERSALNY UPU-T 16/120

Korpus uchwytu przelotowo uniwersalnego UPU-T wykonany jest z tworzywa sztucznego odpornego na promieniowanie UV i wpływy atmosferyczne. Dzięki specjalnej konstrukcji uchwyt charakteryzuje się większą wytrzymałością od tradycyjnie stosowanych uchwytów wykonanych ze stali lub aluminium. Otwór mocujący uchwyt przelotowy na śrubie hakowej wyposażony jest w tulejkę wzmacniającą wykonaną ze stali nierdzewnej.

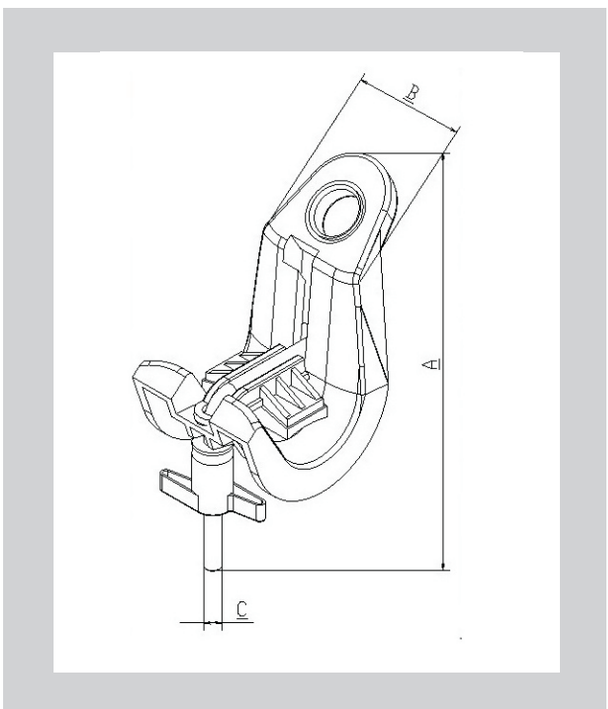

UCHWYT UPU-T przeznaczony jest do mocowania przewodów o przekrojach od 16 do 120 mm kwadratowych. Dopuszczalne obciążenie mechaniczne wynosi 600 dN. Waga jednego uchwytu to ok. 202 gramy. Pakowany jest w zależności od uzgodnień indywidualnych z odbiorcą.

A	Min 170	Max 195
B	60	
C	M 8	

Typ	Przekrój przew	Obc. Znamionowe	Obc. Niszcz
UPU-T	2/4x16-120	2,5 kN	6,35 kN

UCHWYT WYSIĘGNIKA UWL

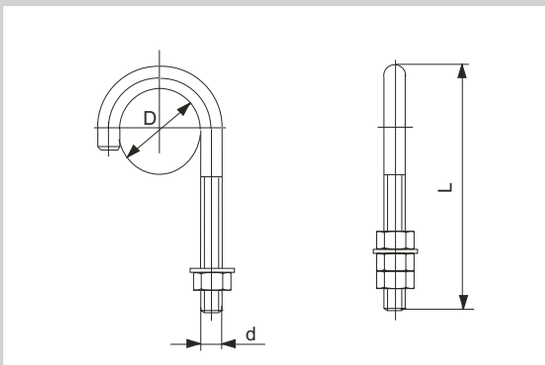

Uchwyt UW przeznaczony jest do mocowania wysięgników lampowych do słupów ŻN.

TYP	D mm	L mm	d mm
UWL2	48	200	M16
UW2A	48	320	M16
UW2A1	48	250	M16

Powłoka Zn wg PN-93/E-04500

UCHWYT PRZELOTOWO-NAROŻNY UPN

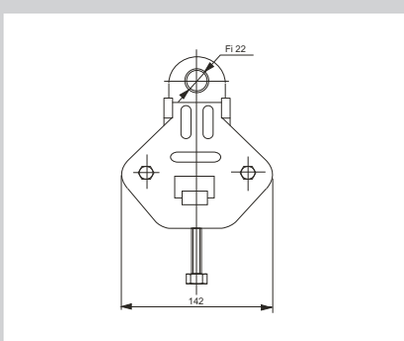

Uchwyt przelotowo-narażony służy do mocowania wiązkowych przewodów izolowanych samonośnych na słupach przelotowych i narożnych dla kąta załomu linii do 90 stopni.

Typ	Przekrój przew.	O bc . Znamionowe	O bc. Niszcz.
UPN	4 x95 + 2x35 , 4 x120	5,36kN	13,4kN

Powłoka Zn wg PN-93/E-04500

UCHWYT WYSIĘGNIKA NA SŁUP EPV - UWEPV 2xM10

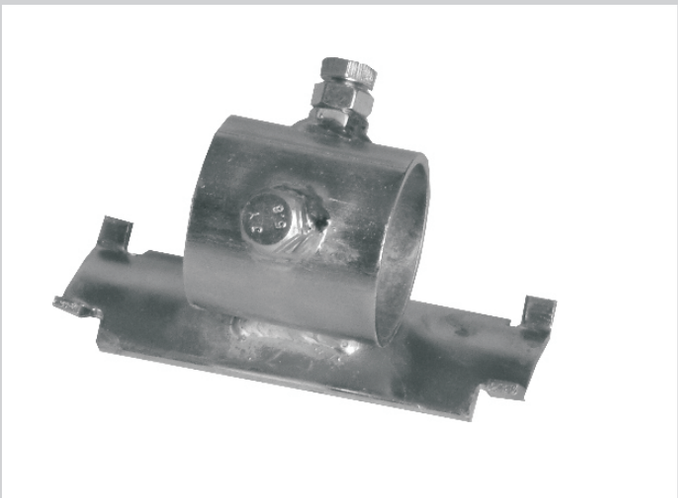

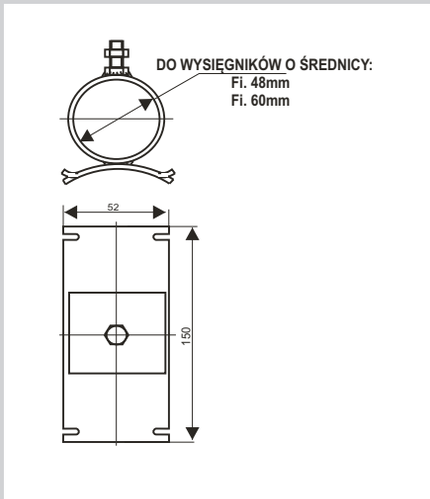

Uchwyty do montażu wysięgników lampowych na żerdziach EPV.
Montaż uchwytów do żerdzi odbywa się za pomocą taśmy stalowej i zapinki

UCHWYT WYSIĘGNIKA NA SŁUP EPV PODWÓJNY - UWEPV 4xM10

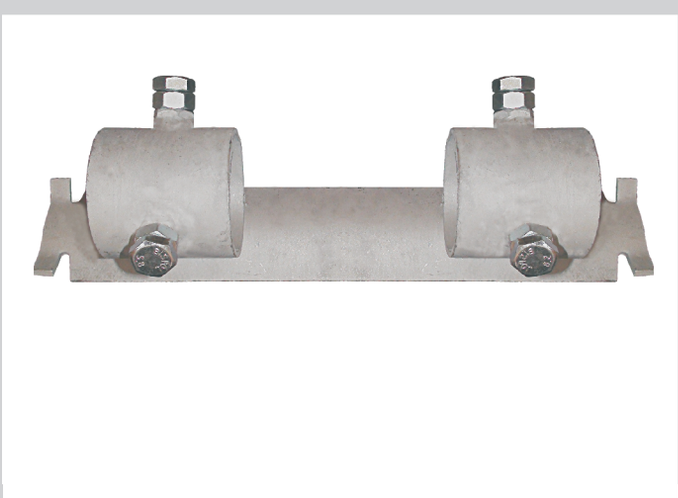

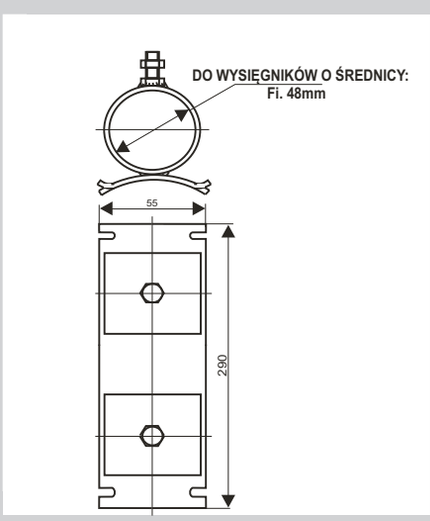

UCHWYT WYSIĘGNIKA UWT

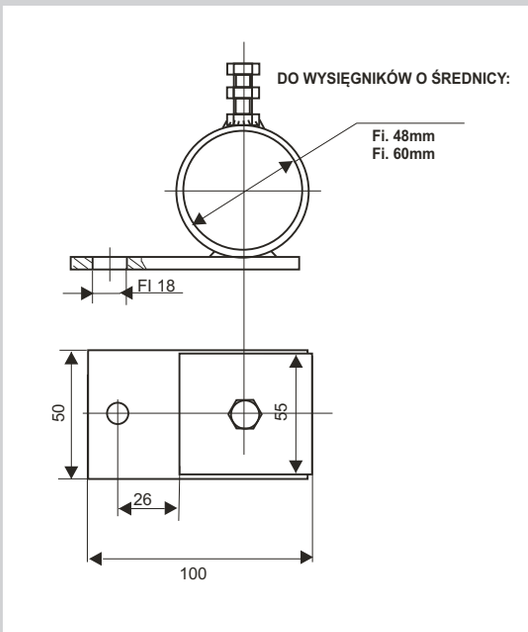

Powłoka Zn wg PN-93/E-04500

UCHWYT WYSIĘGNIKA UWTS

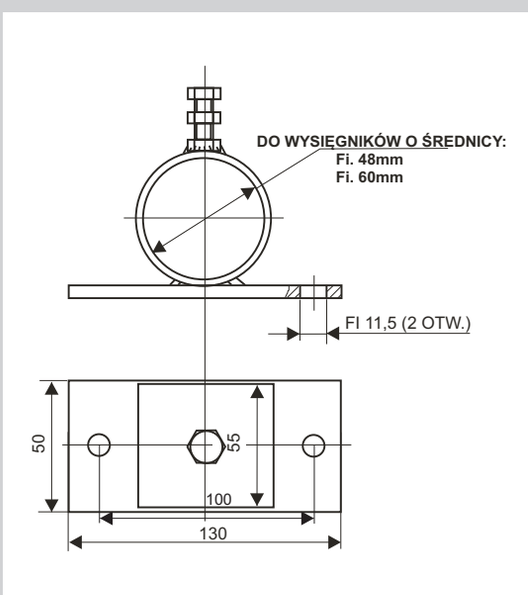

Powłoka Zn wg PN-93/E-04500

UCHWYT WYSIĘGNIKA FI 48 Z ODSADZENIEM UWO 50, UWO 100, UWO 150, UWO 200

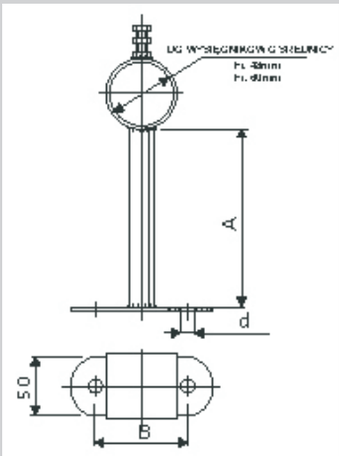

TYP	A mm	B mm	d mm
UWO 50	50	77	11,5
UWO 100	100	77	11,5
UWO 150	150	77	11,5
UWO 200	200	77	11,5

UCHWYT WYSIĘGNIKA FI 48 NAŚCIENNY

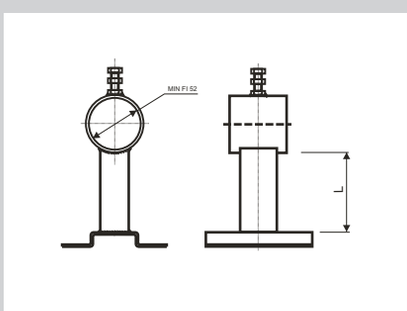

TYP	typ	L mm
UWN	bez odsadzenia	0
UWN 50	z odsadzeniem	50
UWN 100	z odsadzeniem	100
UWN 150	z odsadzeniem	150
UWN 200	z odsadzeniem	200

OBEJMA WYSIĘGNIKA NA SŁUP EPV (OKRĄGŁY)
OWEPV180, OWEPV200, OWEPV220, OWEPV240

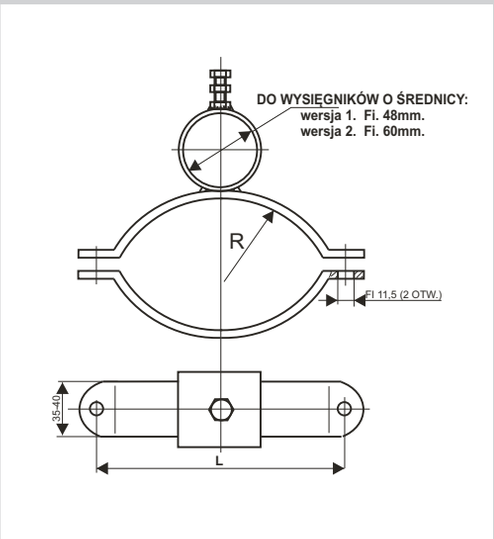

Powłoka Zn wg PN-93/E-04500

TYP	ŚREDNICA SŁUPA mm
UWEPV180	180
UWEPV200	200
UWEPV220	220
UWEPV240	240

KŁÓDKA ENERGETYCZNA
KLUCZ DO KŁÓDKI ENERGETYCZNEJ

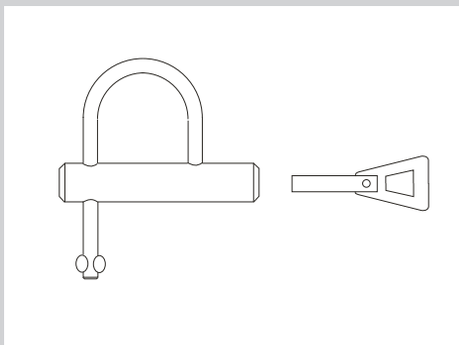

UCHWYT NA RURĘ Z HAKIEM URH
URH 48, URH 60

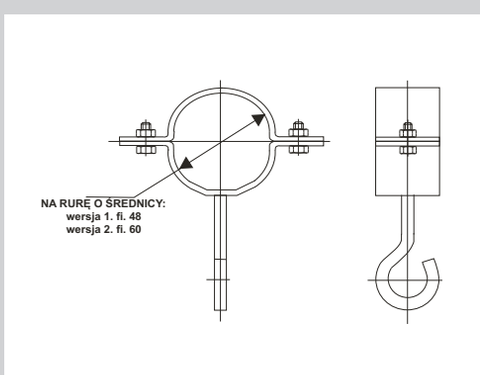

Uchwyt rury URH przeznaczony jest do mocowania naciągów linii napowietrznych.

Powłoka Zn wg PN-93/E-04500

HAK PŁYTKOWY H1, H2 (SŁUP OKRĄGŁY)

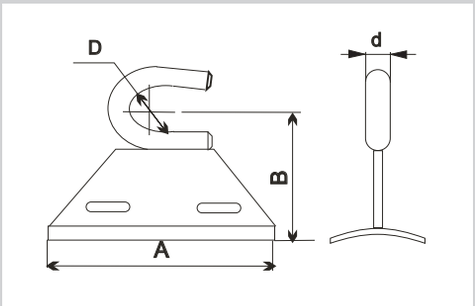

TYP	D mm	A mm	B mm	d mm
H1	36	150	85	16
H2	36	150	90	20

HAK PŁYTKOWY NAŚCIENNY HP12, HP16

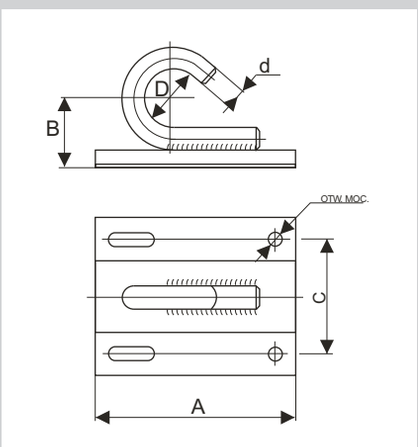

TYP	D mm	A mm	B mm	d mm	C mm	Otwory moc. fi mm
HP 12	36	195	95	12	70	10,5
HP 16	36	195	95	16	70	10,5

HAK NAKRĘTKOWY HN12, HN16, HN20

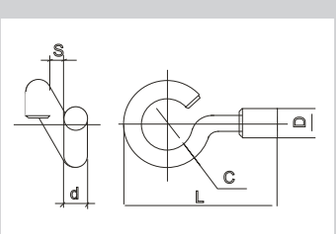

TYP	c mm	L mm	D mm	S mm	d mm
HN12	36	119	20	10	M12
HN16	36	128	26	20	M16
HN20	36	125	36	20	M20

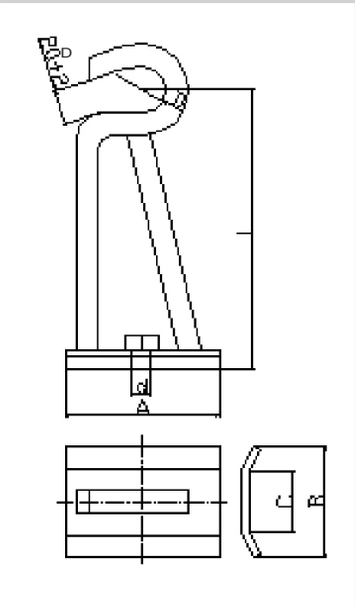

HAK NAKRĘTKOWO-DYSTANSOWY HND16, HND20

Nr katalogowy	Oznaczenie wyrobu	D1=M.	D	L	A	B	C	Fx(kN)	Fy(kN)
01-008-021	HND 16	M16	36+2	200	110	80	48	7,5	3,5
01-008-022	HND 20	M20	36+2	200	110	80	48	13,5	6

Haki nakrętkowo-dystansowe mocowane na powierzchniach okrągłych oraz płaskich stosowane są do zawieszania uchwytów przelotowo-narożnych w napowietrznych izolowanych liniach wielokrotnych. Uchwyty dodatkowo zabezpieczone powłoką ogniową.

ŚRUBOWY ŁĄCZNIK ROZPOROWY SŁR12/250, SŁR12/300, SŁR16/200

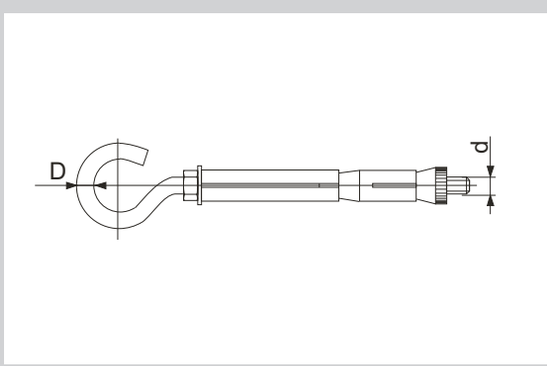

Śruba hakowa rozporowa przeznaczona jest do mocowania przelotowego lub odciągowego systemu linii energetycznych do ścian budynków.

Powłoka Zn wg PN-93/E-04500

ŚRUBA HAKOWA

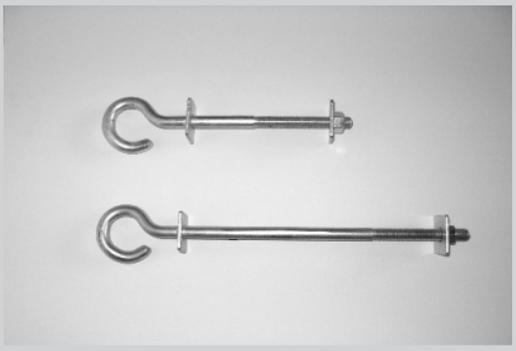

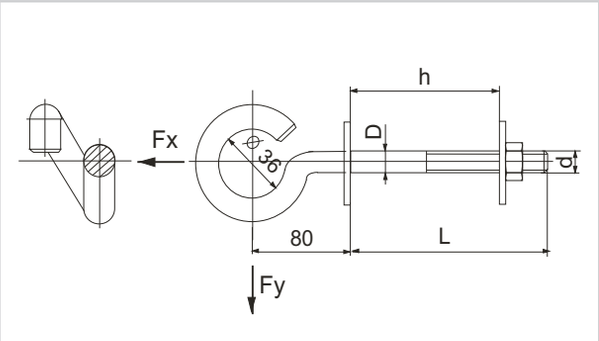

Śruba hakowa kompletna przeznaczona jest do zawieszania przelotowego lub odciągowego, elementów osprzętu izolowanych przewodów napowietrznych.

Powłoka Zn wg PN-93/E-04500

TYP	D mm	d mm	L mm	h mm	Obciążenie dop. (kN)	
					Fx	Fy
SH12/160	12	M12	160	135	3	1,6
SH12/200	12	M12	200	175	3	1,6
SH12/250	12	M12	250	225	3	1,6
SH12/360	12	M12	360	335	3	1,6
SH16/160	16	M16	160	80	7,5	3,5
SH16/200	16	M16	200	120	7,5	3,5
SH16/215	16	M16	215	185	7,5	3,5
SH16/230	16	M16	230	200	7,5	3,5
SH16/250	16	M16	250	225	7,5	3,5
SH16/300	16	M16	300	270	7,5	3,5
SH16/350	16	M16	350	310	7,5	3,5
SH16/400	16	M16	400	430	7,5	3,5
SH16/450	16	M16	450	480	7,5	3,5
SH20/160	20	M20	160	125	13,5	6
SH20/220	20	M20	220	185	13,5	6
SH20/250	20	M20	250	215	13,5	6
SH20/300	20	M20	300	125	13,5	6
SH20/320	20	M20	320	285	13,5	6
SH20/350	20	M20	350	305	13,5	6

BEZPIECZNIK NAPOWIETRZNO SŁUPOWY 25A, 63A IZOLOWANY BNS25A, BNS63A

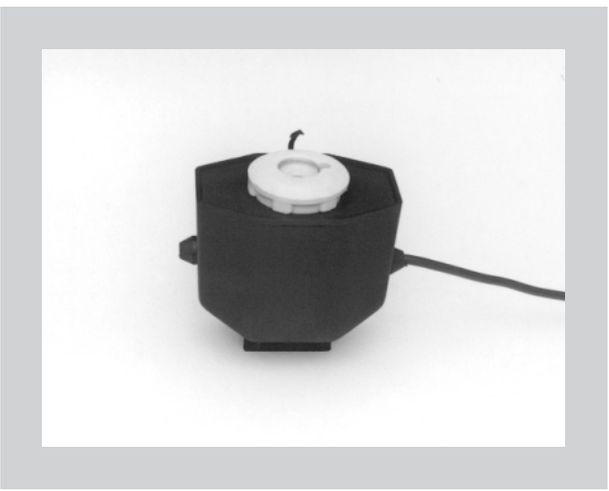

Bezpiecznik napowietrzno słupowy przeznaczony jest do zabezpieczania instalacji lamp oświetleniowych.

IZOLATOR WSPORCZY IO4, IO8

Izolatory wsporcze wnętrzowe przeznaczone są do zamocowania szyn prądowych w szafach czy skrzynkach rozdzielczych.

TYP	Napięcie znamionowe 50 Hz	Napięcie próbne 50 HZ, 60 s	Wytrzymałość mechaniczna na zginanie	Masa (g)	Gwint
IO-4	1KV	4KV	4KN	39	M10
IO-8	1KV	4KV	8KN	49	M12

UCHWYT KABLA - IZOLOWANY UKI0, UKI1, UKI2, UKI3

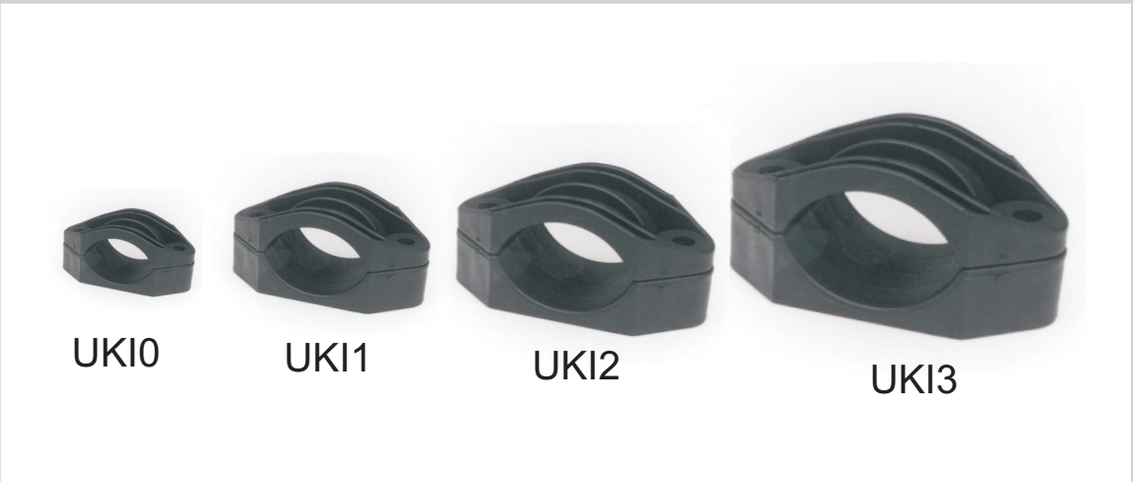

Uchwyty kabla z wkładką izolowaną przeznaczone są do mocowania kabli oraz rur na konstrukcjach i obiektach elektro-energetycznych.

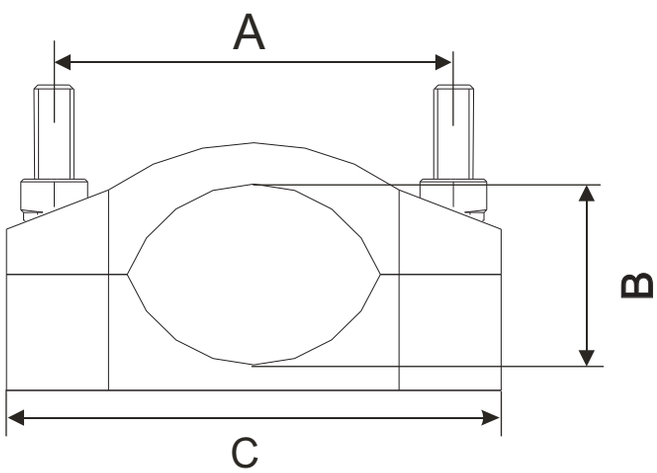

TYP	A mm	B mm	C mm
UKI 0	40	12-25	55
UKI 1	62	25-45	88
UKI 2	96	45-70	126
UKI 3	127	65-90	160

Uchwyty UKI wykonywane są w dwóch podstawowych grupach: na słupy EPV (wirowane) oraz na słupy Żn. Wykonywane są również w konfiguracjach do innych zastosowań lub wg zamówienia.

UCHWYT UKI Z PODSTAWĄ NA SŁUP TYPU EPV

Uchwyty kabla z wkładką izolowaną przeznaczone są do mocowania kabli oraz rur na konstrukcjach i obiektach elektro-energetycznych.

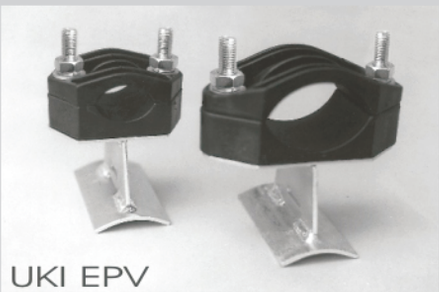

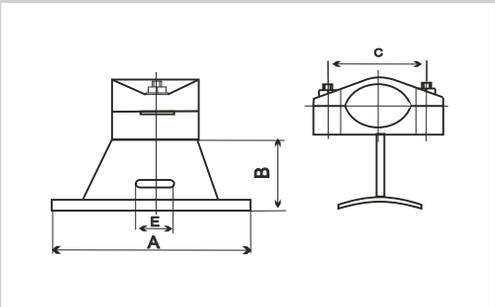

TYP	A mm	B mm	C mm	E mm
UKI EPV 1 UKI EPV 1 TZN	100	70	62	25x6
UKI EPV 2 UKI EPV 2 TZN	100	70	96	25x6

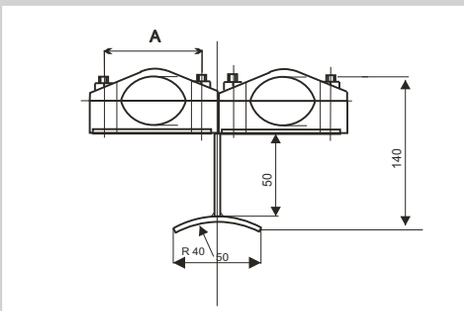

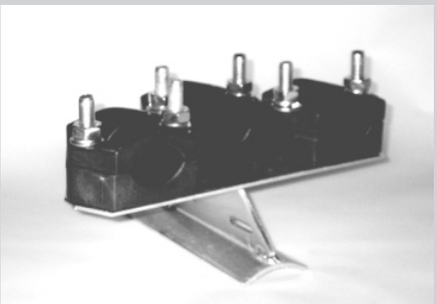

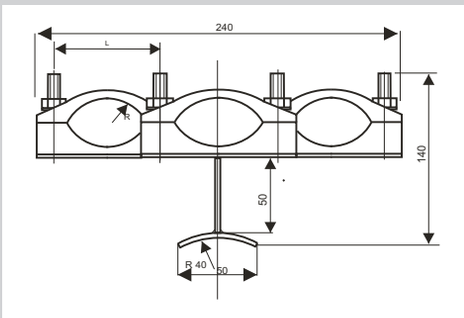

Uchwyty UKI wykonywane są w dwóch podstawowych grupach: na słupy EPV (wirowane) oraz na słupy Żn. Wykonywane są również w konfiguracjach do innych zastosowań lub wg zamówienia.Uchwyty pokryte sa powloka ogniowa.

UCHWYT UKI Z PODSTAWĄ NA SŁUP TYPU ŻN Z ODSADZENIEM

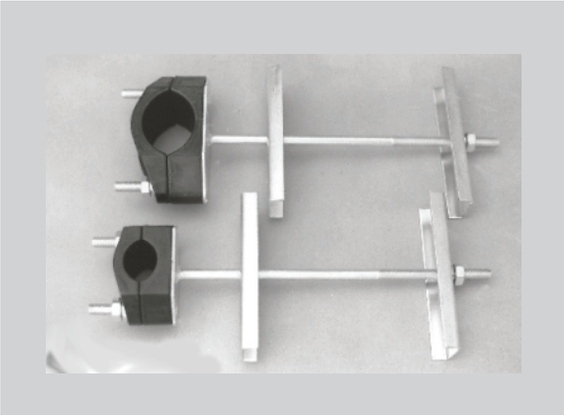

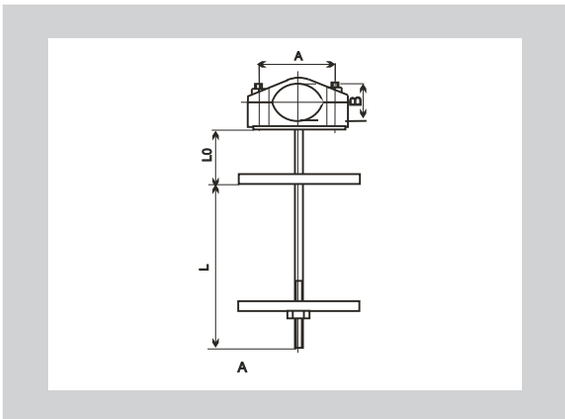

Uchwyty kabla z wkładką izolowaną przeznaczone są do mocowania kabli oraz rur na słupach elektro-energetycznych.

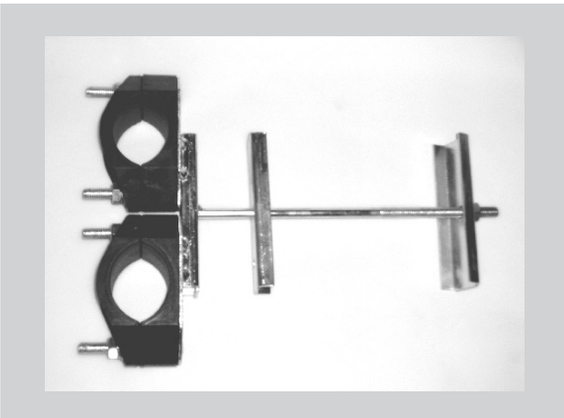

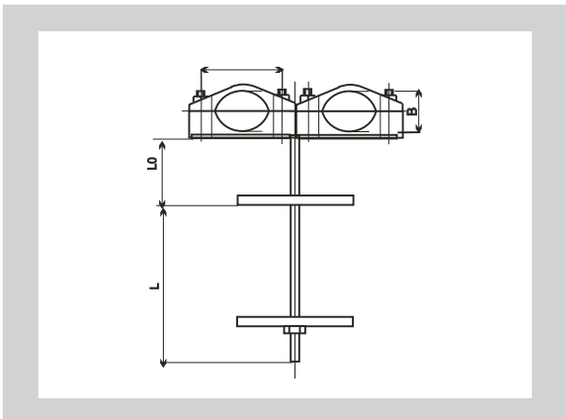

UKI z podstawą na słup ŻN produkowane są w następujących wersjach: pojedyncze, podwójne. oraz potrójne.

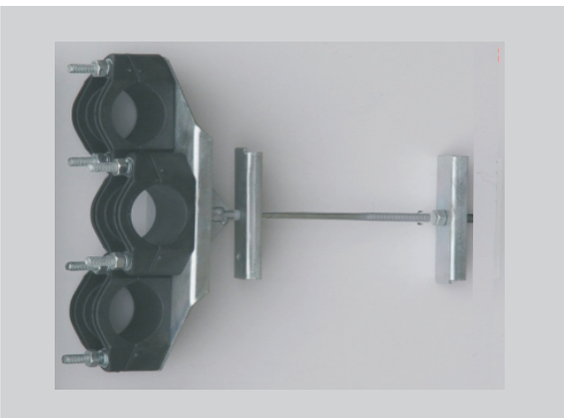

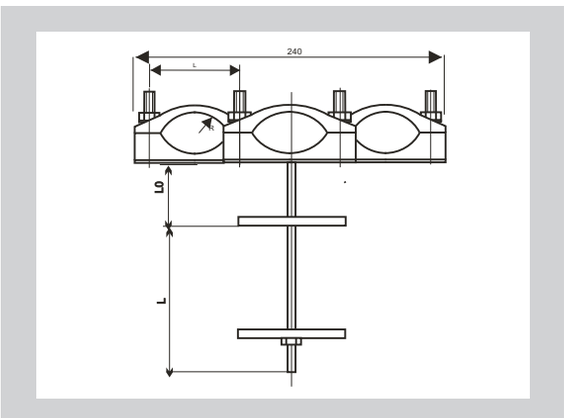

Dla uchwytów przeznaczonych na słup ŻN należy określić długość pręta mocującego (L). Dodatkowo uchwyty zabezpieczone są powłoką ogniową.

TYP	L mm	L0 mm	A mm	B mm
UK2 ŻNo/L	200, 250, 330	70	62	22-45
UK2 ŻNo/L	200, 250, 330	70	70	45-70

UCHWYTY UKI - WYKONANIA SPECJALNE

Uchwyty kabla z wkładką izolowaną przeznaczone są do mocowania kabli oraz rur na konstrukcjach i obiektach elektro-energetycznych.

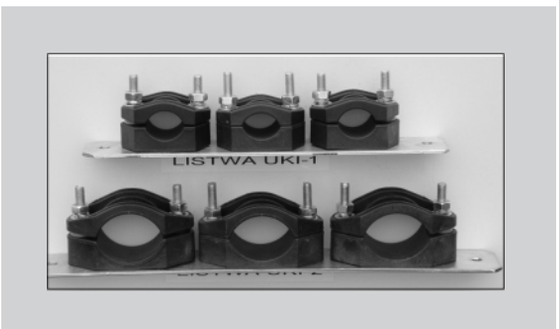

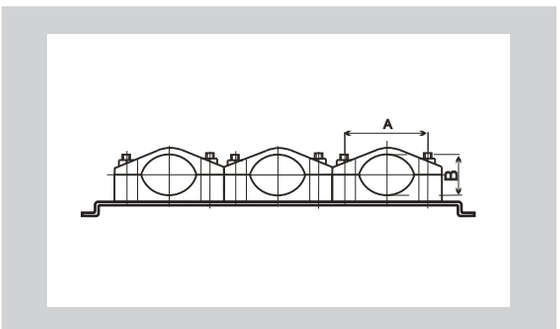

UKI mocowane na wspólnej listwie

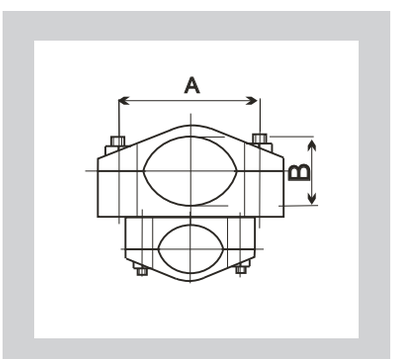

łączenie mieszane

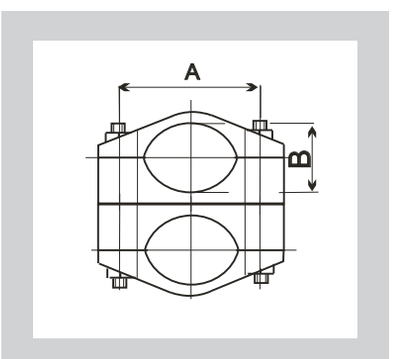

łączenie w negatywie
(bliźniacze)

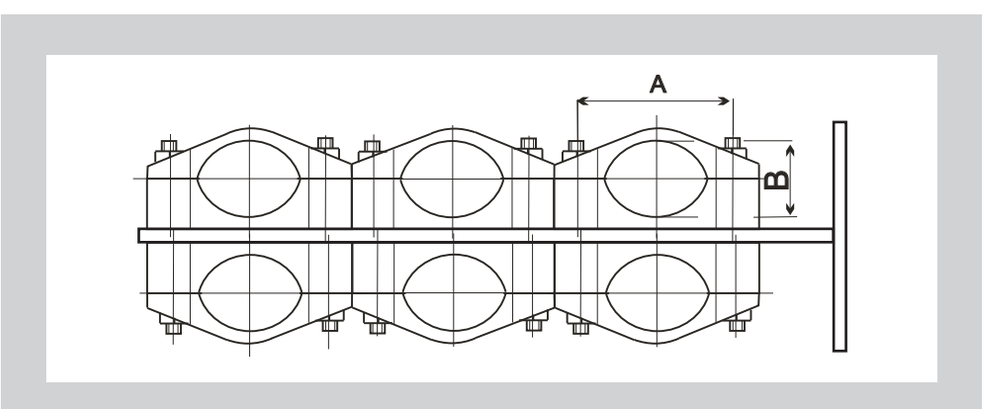

UKI montowane na wspólnym wsporniku o dowolnej konstrukcji.

UCHWYTY DYSTANSOWE NA SŁUP TYPU ŻN

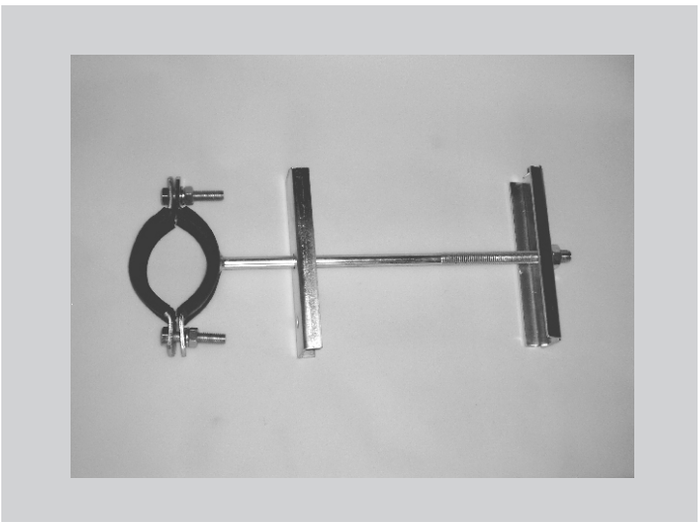

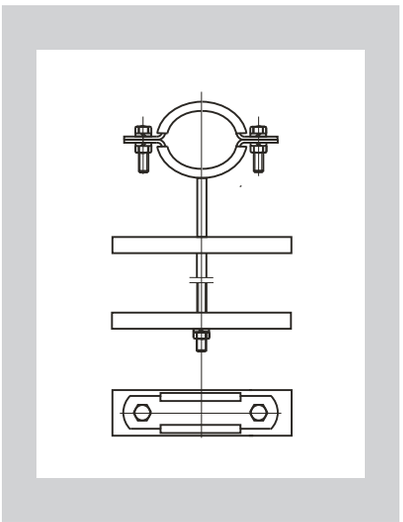

Uchwyty dystansowe przeznaczone są do mocowania kabli oraz rur na słupach elektro-energetycznych.

TYP	L mm*	Lo mm
UDŻNo25/L*	200, 250, 330	70
UDŻNo35/L*	200, 250, 330	70
UDŻNo50/L*	200, 250, 330	70
UDŻNo60/L*	200, 250, 330	70
UDŻNo75/L*	200, 250, 330	70
UDŻNo110/L*	200, 250, 330	70
UDŻNo160/L*	200, 250, 330	70

Przykład oznaczania uchwytu dystansowego z obejmą 50 mm, długością pręta mocującego 250 mm z osadzeniem: UDŻNo50/250.

Uchwyty zabezpieczone są powłoką ogniową.

UCHWYT DYSTANSOWY NA SŁUP TYPU EPV

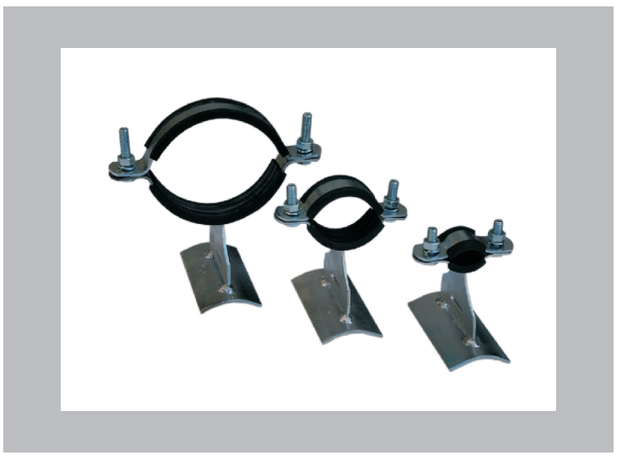

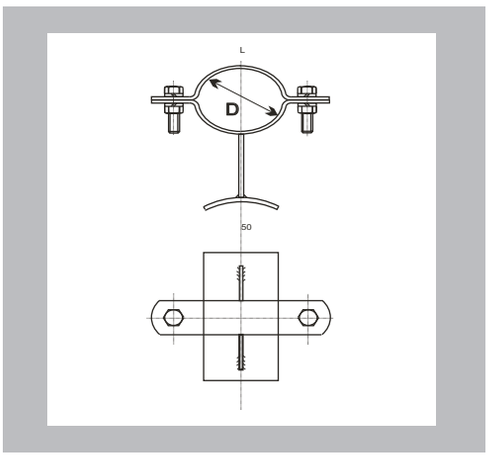

Uchwyty dystansowe przeznaczone są do mocowania kabli oraz rur osłonowych na słupach elektro-energetycznych.

TYP	D mm
UD25EPV	25
UD35EPV	35
UD50EPV	50
UD60EPV	60
UD75EPV	75
UD110EPV	110
UD160EPV	160

Uchwyty zabezpieczone są powłoką ogniową.

UCHWYT DYSTANSOWY NA SŁUP TYPU EPV PODWÓJNY

TYP	D mm
UD2x25EPV	25
UD2x35EPV	35
UD2x50EPV	50
UD2x60EPV	60
UD2x75EPV	75
UD2x110EPV	110

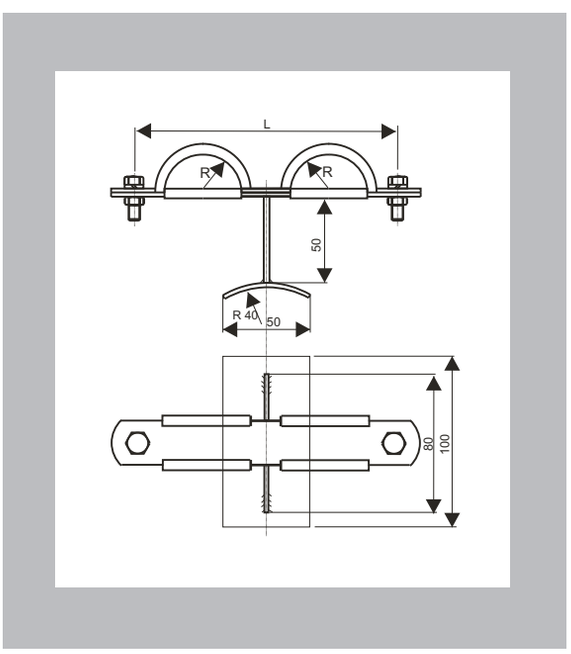

UDZT - UCHWYT DYSTANSOWY Z TAŚMĄ

Zastosowanie:
mocowanie wiązkowych przewodów do słupów elektroenergetycznych w przypadku zejścia przewodu ze szczytu słupa do urządzeń elektotechnicznych np.:
- rozłącznika bezpiecznikowego

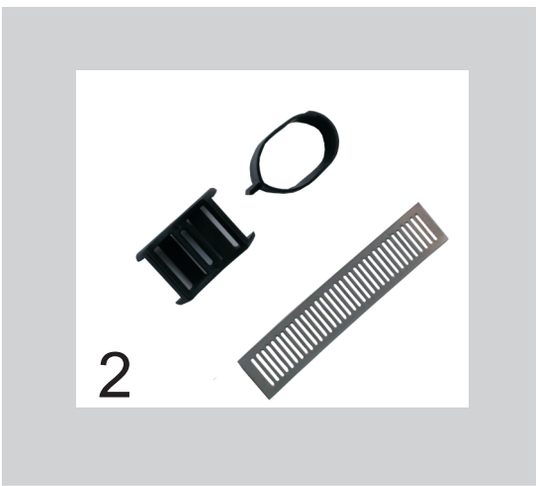

DANE TECHNICZNE:

- MAX ŚREDNICA WIĄZKI - 45 MM

- ODSTĘP OD MOCOWANEJ POWIERZCHNII - 25 MM

DOSTĘPNE WERSJE:

1.UDZT - UCHWTY DYSTANSOWY Z TAŚMĄ I ZAPINKĄ
2.UDZ - UCHWYT DYSTANSOWY

ZAPINKA PRZEZNACZONA WYŁĄCZNIE DO UDZT - NIE STOSOWAĆ ODDZIELNIE

BEZPIECZNIK NAPOWIETRZNY OŚWIETLENIOWY BNO-1, BNO-2

Bezpieczniki napowietrzne oświetleniowe przeznaczone są do podłączenia lamp oświetleniowych z izolowanym i nieizolowanym przewodem linii napowietrznej.

BNO-1

na linię izolowaną

BNO-2

na linię nieizolowaną

Posiada CERTYFIKAT przydatności do stosowania w energetyce polskiej.

ZAKŁADY POMIAROWO-BADAWCZE ENERGETYKI
POWER RESEARCH AND TESTING COMPANY
ENERGOPOMIAR Sp. z o.o. Ltd
ul. gen. J. Sowińskiego 3, 44-100 Gliwice, skr. poczt. 402
ENERGOPOMIAR

CERTYFIKAT NR 02/620/EP/10
przydatności wyrobu do instalowania w energetyce polskiej

BUDOWA BNO-1 I BNO-2

korpus górny

wkładka

korpus dolny

Napięcie znamionowe	**500V**
Przekrój przewodu przyłączeniowego maks.	**10 mm2**
Prąd wkładki bezpiecznikowej maks.	**25A**
Moment dokręcania zacisku	**9-11Nm**
Przekrój przewodu linii napowietrznej	**25 mm2 - 35 mm2**
Temperatura pracy	**25 do 100 st. C**
Masa	**165 g**
Wymiary	**50x168mm**

BEZPIECZNIKOWE ZŁĄCZE FAZOWE BZF

Bezpiecznikowe złącze fazowe przeznaczone jest głównie do podłączania zasilania we wnętrzach słupów oświetleniowych.

Posiada CERTYFIKAT przydatności do stosowania w energetyce polskiej.

ZAKŁADY POMIAROWO-BADAWCZE ENERGETYKI
POWER RESEARCH AND TESTING COMPANY
ENERGOPOMIAR Sp. z o.o. Ltd
ul. gen. J. Sowińskiego 3, 44-100 Gliwice, skr. poczt. 402
ENERGOPOMIAR
CERTYFIKAT NR 26/590/EP/09
przydatności wyrobu do instalowania w energetyce polskiej

BUDOWA BZF

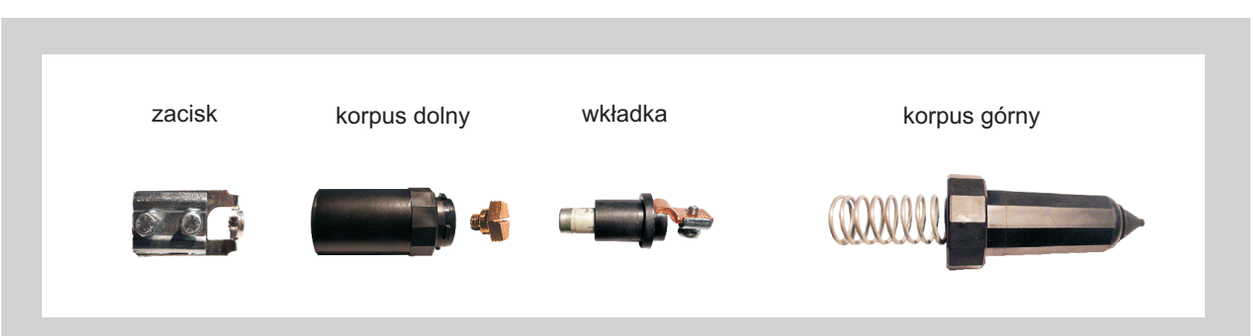

Napięcie znamionowe	500V
Znamionowy przekrój przewodu przyłączeniowego	16 mm2 - 52 mm2
Maksymalny prąd złącza	100A
Liczba żył kabla	1 do 4
Moment dokręcenia żył kabla	5,5Nm
Maks. przekrój żyły oprawy oświetleniowej	4mm2
Stopień ochrony	IP 54
Temperatura pracy	-25 do 100 st.C
Masa	175 g
Wymiary	40x150

ZŁĄCZE FAZOWE ZF, ZŁĄCZE ZEROWE ZZ

Złącze fazowe ZF oraz złącze zerowe ZZ przeznaczone są głównie do podłączania zasilania we wnękach słupów oświetleniowych.

złącze fazowe

złącze zerowe

ZAKŁADY POMIAROWO-BADAWCZE ENERGETYKI
POWER RESEARCH AND TESTING COMPANY
ENERGOPOMIAR
ul. gen. J. Sowińskiego 3, 44-100 Gliwice, skr. poczt. 402

CERTYFIKAT NR 26/590/EP/09
przydatności wyrobu do instalowania w energetyce polskiej

Posiada certyfikat przydatności do stosowania w energetyce polskiej.

BUDOWA ZF i ZZ

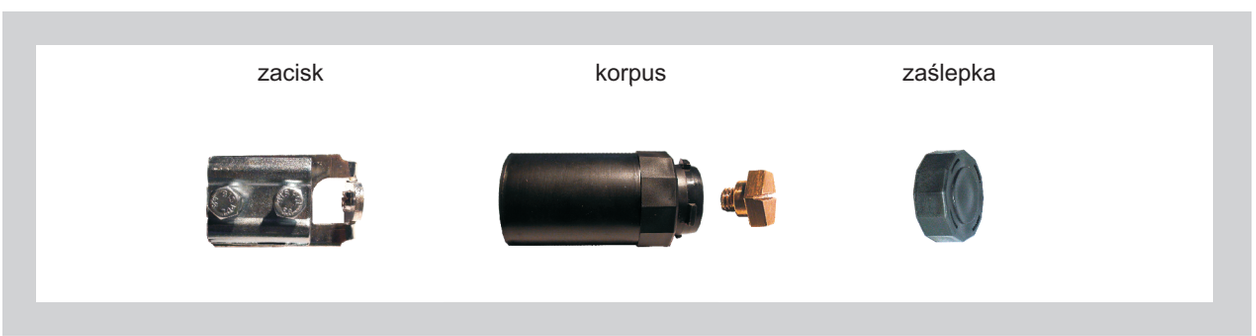

Napięcie znamionowe	500V
Znamionowy przekrój przewodu przyłączeniowego	16 mm2 - 52 mm2
Maksymalny prąd złącza	100A
Liczba żył kabla	1 do 4
Moment dokręcenia żył kabla	5,5Nm
Maks. przekrój żyły oprawy oświetleniowej	4mm2
Stopień ochrony	IP 54
Temperatura pracy	-25 do 100 st.C
Masa	111 g
Wymiary	40x75 mm

ZESPÓŁ MOCOWANIA ROZŁĄCZNIKA - RSA

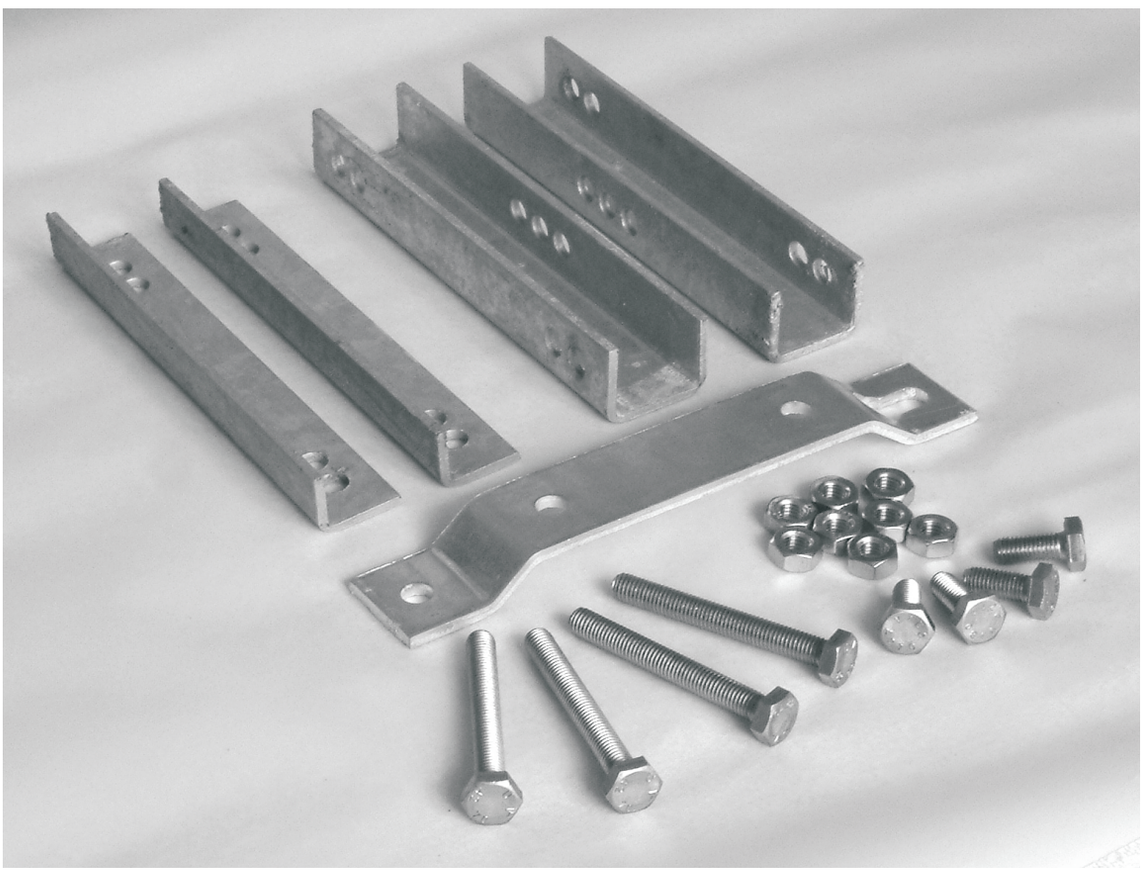

Zespół mocowania rozłącznika stosowany jest do mocowania zespołu RSA do żerdzi żelbetonowej (pionowej).

Ze względu na warunki pracy do budowy rozłącznika zastosowano materiały odporne na wpływy atmosferyczne, a mianowicie - stopy aluminiowe oraz stal kwasoodporna.

WIESZAK ŚRUBOWO-KABŁĄKOWY

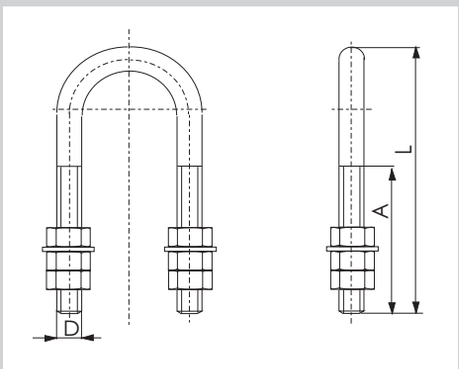

Wieszaki śrubowo-kabłąkowe przeznaczone są do przelotowego lub odciągowego zawieszania łańcuchów izolatorowych na konstrukcjach wsporczych.

TYP	D mm	A mm	L mm
41111	M16	70	150
41121	M16	130	220
41141	M20	70	150
41161	M20	130	220

ŁĄCZNIK ORCZYKOWY DWURZĘDOWY

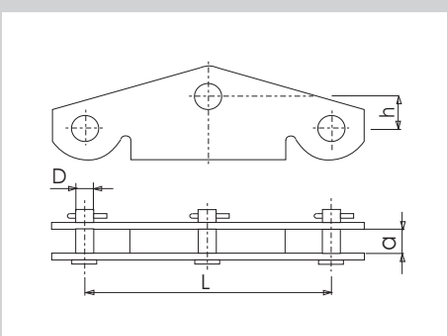

Łączniki orczykowe przeznaczone są do łączenia izolatorów wiszących w łańcuchy dwurzędowe linii napowietrznych.

TYP	D mm	a mm	h mm	L mm
38253	16	21	30	200
38254	20	21	30	250

ŁĄCZNIK PRZEDŁUŻAJĄCY DWUWIDLASTY

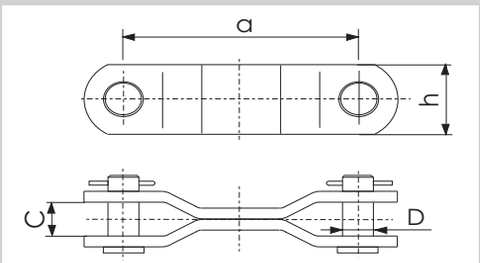

Łączniki przedłużające dwuwidlaste przeznaczone są do wyrównywania długości łańcuchów izolatorowych wiszących na słupach odporowo-narożnych lub mostkach przepleceniowych oraz do łączenia łańcuchów izolatorowych z konstrukcją wsporczą.

TYP	a mm	C mm	D mm	h mm	Dopuszczalne obciążenie KN
3859	150	21	16	40	40
3859A	200	21	16	40	40
38601	300	21	20	50	120
3861	600	21	20	50	120
38741	850	21	20	50	120
38711	1200	21	20	50	120

ŁĄCZNIK JEDNOWIDLASTY

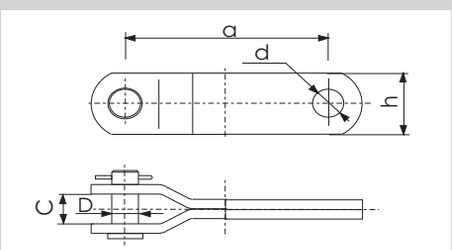

Łączniki jednowidlaste przeznaczone są do wyrównywania długości łańcuchów izolatorów wiszących na słupach odporowo-narożnych lub mostkach przepleceniowych oraz do łączenia łańcuchów izolatorów z konstrukcją wsporczą.

TYP	a mm	C mm	D mm	h mm	d mm	DOPUSZCZALNE OBCIĄŻENIE KN
38351	150	21	16	40	22	40
3837	150	22	20	50	27	40
38352	200	22	16	40	22	120
3842	300	21	20	50	27	120
38421	320	21	20	50	27	120
38430	400	21	20	50	27	120
38431	450	21	20	50	27	120
38450	600	21	20	50	27	120
38451	700	21	20	50	27	120
3851	850	21	20	50	27	120
38513	1000	21	20	50	27	120
38514	1100	21	20	50	27	120

STOJAKI ODSTĘPOWE

TYP	NAZWA
SO200	STOJAK ODSTĘPOWY L=200
SO300	STOJAK ODSTĘPOWY L=300
SO400	STOJAK ODSTĘPOWY L=400
SO500	STOJAK ODSTĘPOWY L=500
SO700	STOJAK ODSTĘPOWY L=700

KONSTRUKCJA MOCOWANIA ROZŁĄCZNIKA PEK 43, PEK 49

Wspornik PEK 43 stosowany jest do zamocowania kilku rozłączników na jednym słupie.
Wspornik PEK 49 stosowany jest do zamocowania jednego rozłącznika bezpiecznikowego do słupa przy pomocy taśm stalowych.

TYP	NAZWA	DO ROZŁĄCZNIKA
PEK 43	KONSTRUKCJA MOCOWANIA ROZŁĄCZNIKA PEK 43	5x160A lub 2x160A + 2x400A
PEK 49	KONSTRUKCJA MOCOWANIA ROZŁĄCZNIKA PEK 49	160A i 400A

ELEKTRO-MET

WYSIĘGNIKI LAMPOWE

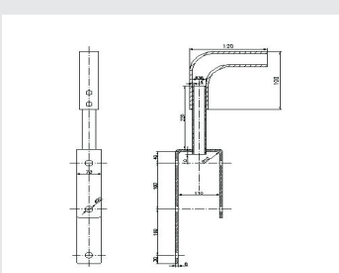

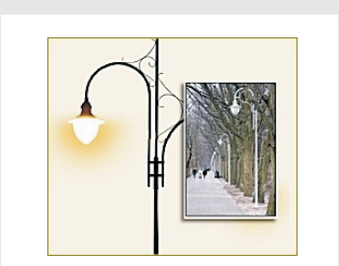

www.elektro-met.com

WYSIĘGNIK DO LAMP OŚWIETLENIOWYCH

Wysięgniki oświetleniowe wykonane są z ocynkowanej ogniowo rury FI 48. Na zamówienie klienta wykonujemy wysięgniki rury FI 60 oraz o innym kącie nachylenia niż podany w poniższej tabeli. Po zastosowaniu odpowiedniego systemu mocowania można je stosować na słupach typu ŻN oraz EPV.

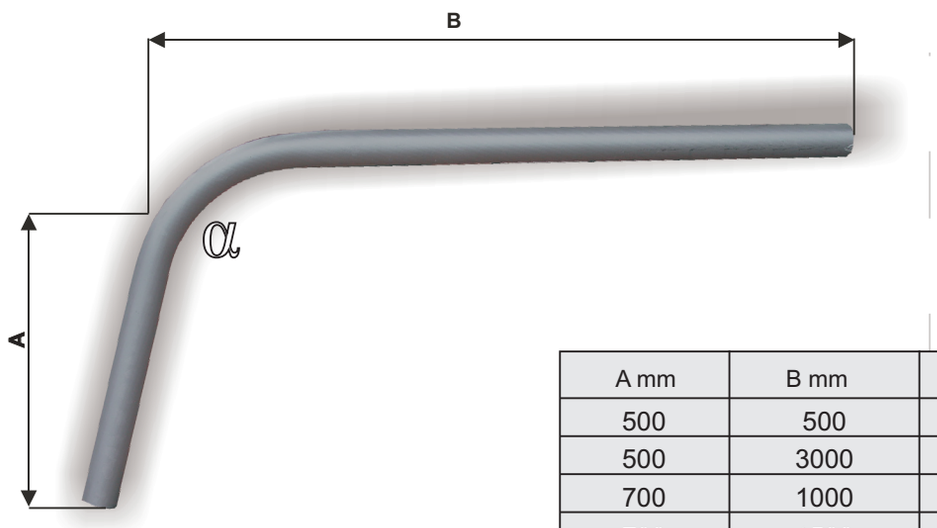

A mm	B mm	α
500	500	15
500	3000	15
700	1000	15
700	1500	15
700	2000	15
800	1500	15
800	2000	15
1000	500	15
1000	1000	15
1000	1200	15
1000	1200	15
1000	1500	15
1000	2000	15
1000	3000	15
1500	500	15
1500	1000	15
1500	1500	15
1500	2000	15
2000	500	15
3000	2000	15

ELEKTRO-MET

KONSTRUKCJE ENERGETYCZNE

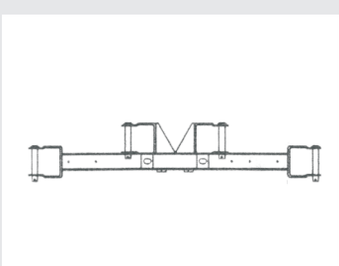

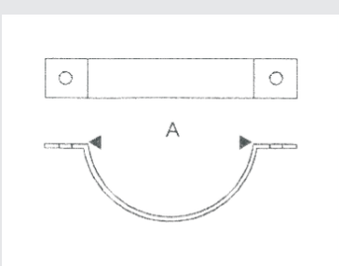

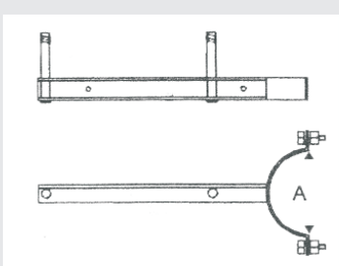

Www.elektro-met.com

POPRZECZNIK

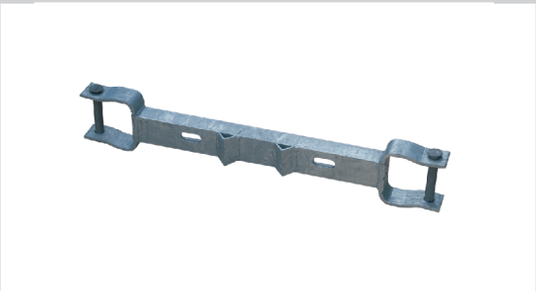

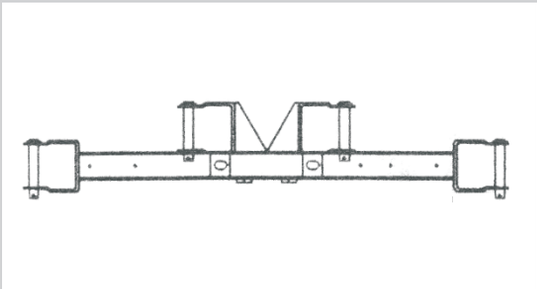

Konstrukcja przeznaczona jest do zawieszania przewodów gołych na słupach wirowych w ustawieniu odporowym lub narożnym (układ płaski).

TYP	NAZWA
PK-1/E	POPRZECZNIK KRAŃCOWY SŁUPA WIROWEGO POJEDYNCZY /S-80
PK-1/ŻN	POPRZECZNIK KRAŃCOWY SŁUPA ŻN POJEDYNCZY /S-80
PK-1/E	POPRZECZNIK NAROŻNY SŁUPA WIROWEGO POJEDYNCZY /S-80

*konstrukcje wykonywane są według projektu i zamówienia klienta

KLIN

Klin przeznaczony jest do montażu słupów rozkracznych na żerdziach Żn.

TYP	NAZWA
Ks-15/o	KLIN OCYNKOWANY Z OŚMIOMA ŚRUBAMI M20

*konstrukcje wykonywane są według projektu i zamówienia klienta

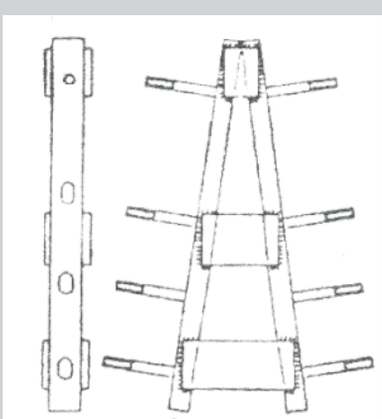

ROZPORA

Konstrukcja przeznaczona jest do wzmocnienia słupów rozkracznych typu Żn i BSW przy dużych naciągach i załomach.

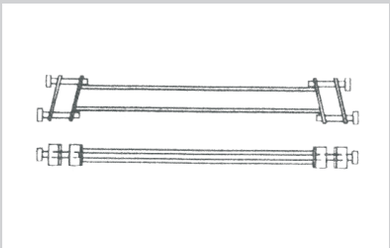

TYP	NAZWA
Rs-15/og	ROZPORA OCYNKOWANA OGNIOWO ZE ŚRUBAMI KPL.

*konstrukcje wykonywane są według projektu i zamówienia klienta

OBEJMA

Przeznaczona jest do uzupełniania obwodu przy konstrukcjach do słupów wirowych.

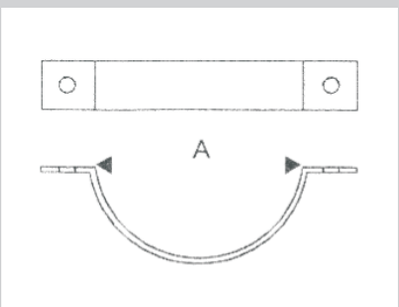

TYP	NAZWA
O 180	OBEJMA O 180
O 200	OBEJMA O 200
O 220	OBEJMA O 220
O 240	OBEJMA O 240

POPRZECZKA PRZELOTOWA

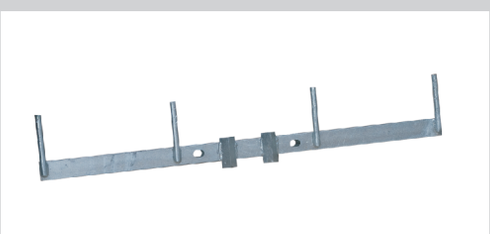

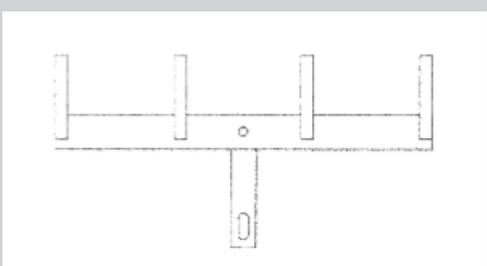

Poprzeczka przeznaczona do montażu przewodów gołych na słupach EPV i Żn przelotowo (układ płaski).

TYP	NAZWA
PP-4	POPRZECZKA PRZELOTOWA

*konstrukcje wykonywane są według projektu i zamówienia klienta

TRZON KABŁĄKOWY TKS

Trzony kabłąkowe przeznaczone są do mocowania na słupie izolatora szpulowego. Powłoka cynkowana ogniowo wg normy PN-93/E-04500

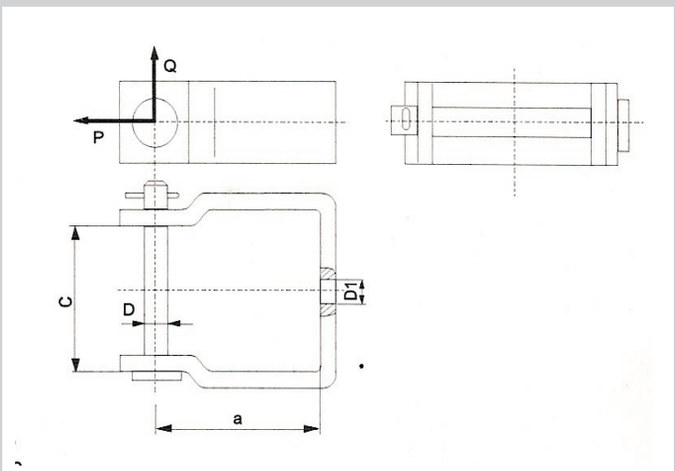

Nr katalogowy	Oznaczenie wyrobu	Izolator	A mm	C mm	D mm	D1 mm	Dopuszczalne obciążenie P. (daN)	Q (daN)
02-551-010	TKS80	S80/2	90	85	20	18	500	400
02-551-010A	TKS115	S115/2	110	121	27	22	900	500

KONSTRUKCJA Z HAKIEM

Uchwyty służą do zawieszania uchwytów odciągowych i przelotowych mocujących samonośne przewody izolowane na słupach wirowanych. Zabezpieczone przed korozją - ocynk

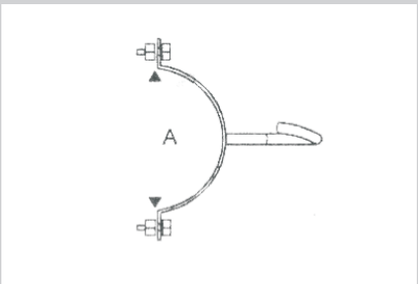

TYP	NAZWA	Amm	∅mm
KZH 16/180	KONSTRUKCJA Z HAKIEM	180	16
KZH 16/200	KONSTRUKCJA Z HAKIEM	200	16
KZH 16/220	KONSTRUKCJA Z HAKIEM	220	16
KZH 16/240	KONSTRUKCJA Z HAKIEM	240	16
KZH 20/180	KONSTRUKCJA Z HAKIEM	180	20
KZH 20/200	KONSTRUKCJA Z HAKIEM	200	20
KZH 20/220	KONSTRUKCJA Z HAKIEM	220	20
KZH 20/240	KONSTRUKCJA Z HAKIEM	240	20

KONSTRUKCJA MOCNA NA OBEJMIE

Konstrukcja przeznaczona jest do słupów wirowych w ustawieniu odporowym i narożnym. Układ sieci choinkowy lub naprzeciwległy.

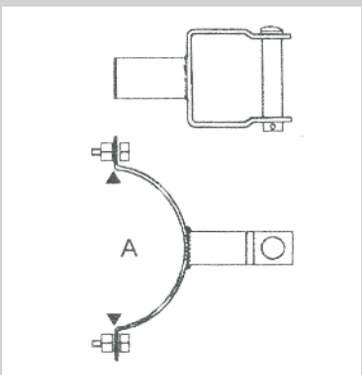

TYP	NAZWA	A mm
KM1/180	KONSTRUKCJA MOCNA NA OBEJMIE O 180	180
KM1/200	KONSTRUKCJA MOCNA NA OBEJMIE O 200	200
KM1/220	KONSTRUKCJA MOCNA NA OBEJMIE O 220	220
KM1/240	KONSTRUKCJA MOCNA NA OBEJMIE O 240	240
KM5/S-80	KONSTRUKCJA MOCNA NA OBEJMIE O 240 Z DYST.	240

KONSTRUKCJA MOCNA

Stosowana do zawieszania przewodów gołych na słupach wirowych w ustawieniu rozgałęźnym odporowym i narożnym.

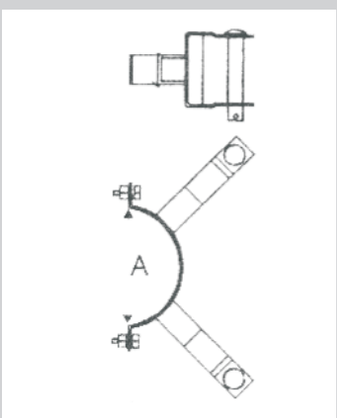

TYP	NAZWA	A mm
Km-9/S-80	KONSTRUKCJA MOCNA	240

OBEJMA OB

Stosowana do mocowania konstrukcji na słupach wirowych różnych typów.

TYP	NAZWA	A mm	B mm
OB-1/E	OBEJMA OB-1/E	130	215
OB-2/E	OBEJMA OB-2/E	135	225
OB-3/E	OBEJMA OB-3/E	150	260
OB-4/E	OBEJMA OB-4/E	265	260
OB-5/E	OBEJMA OB-5/E	160	275
OB-6/E	OBEJMA OB-6/E	165	285
OB-7/E	OBEJMA OB-7/E	170	300
OB-8/E	OBEJMA OB-8/E	175	315
OB-9/E	OBEJMA OB-9/E	185	330
OB-10/VE	OBEJMA OB-10/VE	200	370
OB-11/VE	OBEJMA OB-11/VE	210	390
OB-12/VE	OBEJMA OB-12/VE	130	215

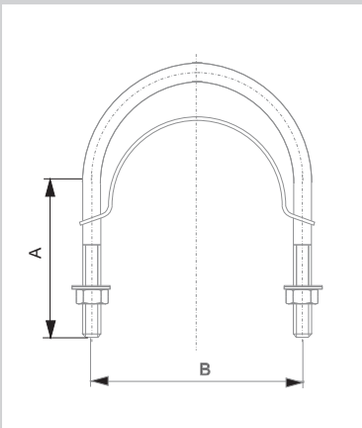

OBEJMA USTOJU OU

Przeznaczona do mocowania ustojów przy słupach wirowych.

TYP	NAZWA	Amm
OU-1/E	OBEJMA OU-1/E	200
OU-2/E	OBEJMA OU-2/E	225

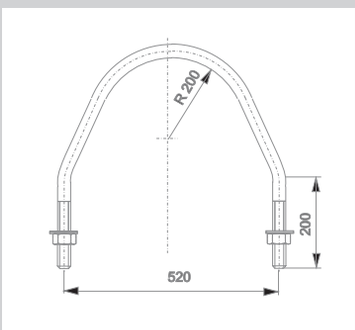

Konstrukcje energetyczne wykonywane na zamówienie klienta.
Konstrukcje wykonywane są według projektu i zamówienia klienta.

ELEKTRO-MET

INNA PRODUKCJA

www.elektro-met.com

POZOSTAŁE PRODUKTY

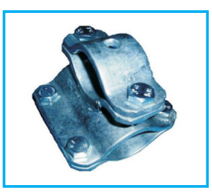

OBEJMA KRZYŻOWA

WSPORNIK SUFITOWO-ŚCIENNY

PŁASKOWNIK 1,5”/2”/90”

JARZMO 90”

WSPORNIK SUFITOWO-ŚCIENNY

PÓŁOBEJMA FI 40

OBEJMA RURY 1”x1/2”

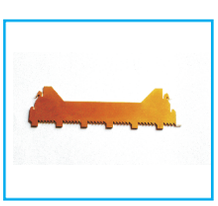

ELEMENT Z BLACHY MIEDZIANEJ

WSPORNIK WALKA